LEISTER®

Русский

VACUUM PLATE 300



Leister Technologies AG
Galileo-Strasse 10
6056 Kaegiswil/Switzerland
Tel. +41 41 662 74 74
Fax +41 41 662 74 16
www.leister.com
sales@leister.com

Содержание

1. Важные указания по технике безопасности 3

2. Применение 4

2.1. Назначение 4

2.2. Использование не по назначению 4

3. Технические характеристики 5

4. Транспортировка 6

5. VACUUM PLATE 300 7

5.1. Типовая табличка и идентификационные данные 7

5.2. Комплект поставки (стандартное оборудование в картонной коробке) 7

5.3. Обзор элементов устройства 8

6. Эксплуатация VACUUM PLATE 300 9

6.1. Условия эксплуатации и техника безопасности 9

6.2. Подготовка и эксплуатация 11

6.3. Проверка с помощью VACUUM PLATE 11

7. Краткое руководство пользователя VACUUM PLATE 300 12

7.1. Включение устройства (левый столбец) 12

7.2. Выключение устройства (правый столбец) 12

8. Часто задаваемые вопросы, причины и устранение неисправностей VACUUM PLATE 300 13

9. Техническое обслуживание 14

10. Декларация соответствия 15

11. Утилизация 15

Инструкция по эксплуатации (Перевод оригинала инструкции по эксплуатации) RU

Поздравляем с приобретением VACUUM PLATE 300
Вы приобрели высококачественное вакуумное устройство для проверки.
Он сконструирован и изготовлен с применением новейших технологий в области обработки пластика.
Кроме того, при его производстве использованы высококачественные материалы.

Всегда храните данное руководство по эксплуатации вместе с устройством.

Устройство для проверки VACUUM PLATE 300

Более подробную информацию о VACUUM PLATE 300 можно найти на сайте www.leister.com

1. Важные указания по технике безопасности

Предупреждение

Опасное напряжение, опасность для **жизни в результате поражения электрическим током:** Внутри устройства находятся компоненты **под напряжением.** Техническое обслуживание и ремонт должны выполняться только обученным квалифицированным персоналом. **Если корпус поврежден**, необходимо немедленно отсоединить шнур питания от **источника питания.** Берегите устройство **от воздействия влаги и сырости.** Перед началом работы **проверьте шнур питания, вилку** и удлинительный кабель на отсутствие электрических и механических **повреждений.**

Опасность возгорания и взрыва
Не допускается всасывание примесей (например, горючих или взрывоопасных газов или паров), остатков масла, паров масла и смазки. Любая **работа во взрывоопасной среде запрещена.** Устройство должно эксплуатироваться **только с установленной фильтровальной пластиной**.

Для проверки сварных швов не следует использовать опасные трассирующие материалы. Существует **риск вдыхания** жидких частиц. Ознакомьтесь с содержанием паспорта безопасности материала от производителя материала и следуйте инструкциям этой компании.

Опасность травмирования пластиковой стружкой при запуске.
Повреждение органического стекла может привести к **его разрушению**. Это может привести к травмам глаз. Органическое стекло должно быть защищено от механических повреждений, например, при ударе или падении. Не используйте неисправное устройство VACUUM PLATE. **Надевайте защитные очки.**

Вакуумная воздуходувка вызывает **высокий уровень шума. Поэтому существует риск повреждения слуха** при эксплуатации устройства. **Используйте средства защиты органов слуха.**

Опасность вдыхания частиц пыли при работе с устройством. Если мембрана загрязнена, частицы пыли могут всасываться и выбрасываться воздуходувкой. В зоне проверки **мембрана не должна иметь** загрязнений.

Если устройство используется на строительных площадках, необходимо использовать **автоматический выключатель дифференциального тока** для защиты персонала от поражения электрическим током **в условиях сырости и влаги.**

Внимание



Опасность ожогов
Эксплуатация устройства допускается только **с перерывами. Если продолжительность включения слишком велика (> 2 мин), температура корпуса двигателя может вызвать ожоги. Обязательно дождитесь, пока аппарат** остынет. Управлять устройством можно только с помощью прилагаемых ручек и переключателей. В случае сбоя сетевого напряжения необходимо выключить главный выключатель.



Аппарат разрешается использовать только **обученным специалистам** или под их контролем. Использование аппарата детьми запрещено!



Помните об опасностях в окружающем пространстве, например, риск споткнуться, риск поскользнуться, сильный солнечный свет, оставленное без присмотра оборудование и т.д.

Примечание



Местное **напряжение** питания должно соответствовать номинальному **напряжению**, указанному на устройстве. **Неправильное напряжение** в сети может привести к выходу устройства **из** строя. В случае сбоя сетевого напряжения главный выключатель должен быть выключен.

2. Применение

2.1 Назначение

Устройство VACUUM PLATE 300 предназначено для профессионального использования и применяется для проверки сварных швов на герметичность.

VACUUM PLATE 300 используется для создания вакуума в интервальном режиме длительностью макс. 2 минуты ВКЛ/30 секунд ВЫКЛ.

Типы материалов и их толщина
VACUUM PLATE 300 может использоваться для проверки различных типов материалов, таких как полиэтилен высокой плотности, полиэтилен низкой плотности, ТПО/ФПО, полипропилен и ПВХ. Допустимая толщина указанных материалов составляет 1 – 3 мм.

Используйте только оригинальные запасные части и принадлежности Leister. В противном случае любые гарантии или гарантийные претензии будут аннулированы.

2.2 Использование не по назначению

Любое другое использование или любое использование, выходящее за рамки типа использования, описанного для VACUUM PLATE 300, считается использованием не по назначению.
При наличии конденсата (например, во время дождя) проведение проверки не допускается.

3. Технические характеристики

			VACUUM PLATE 300 220 – 240 В	VACUUM PLATE 300 120 В
	Напряжение	В =	230	120
	Мощность	Вт	1100	1100
	Частота переменного тока	Гц	50/60	
	Температура окружающей среды	°C °F	-10 – 60 14 – 140	
	Уровень шума LA	L_{PA} (дБ) L_{WA} (дБ)	84,7 (K = 3 дБ) 95,7 (K = 3 дБ)	
	Проверочное давление	бар дюймов ртутного столба	-0,170 -5	
	вес	кг фунтов	7,7 17	
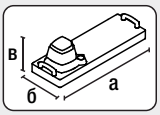	Размеры	а) мм дюймов	750 29,5	
		б) мм дюймов	250 9,8	
		в) мм дюймов	200 7,9	
	Класс точности Манометр		1,6	
			CE	

Может быть изменен без предварительного уведомления.

4. Транспортировка

Предупреждение

Не используйте **рукоятку для переноски (8)** на устройстве для транспортировки с помощью крана.

Примечание

При транспортировке устройства храните и закрепляйте его таким образом, чтобы избежать механических повреждений. Устройство всегда должно храниться на ровной поверхности, иначе **уплотнительная кромка (7)** может окончательно деформироваться.

Используйте **рукоятки для переноски (8)**



5. VACUUM PLATE 300

5.1. Типовая табличка и идентификационные данные

Модель и серийный номер указаны на **паспортной табличке устройства (10)**. Занесите эти данные в руководство по эксплуатации. В случае обращения к нашему представителю или в авторизованный сервисный центр Leister ссылайтесь на эти данные.

Модель:.....

Серийный номер: .....

Пример:







5.2. Комплект поставки (стандартное оборудование в картонной коробке)

- 1 x устройство VACUUM PLATE 300
- 1 x оригинальное краткое руководство
- 1 x правила техники безопасности

5.3. Обзор деталей аппарате

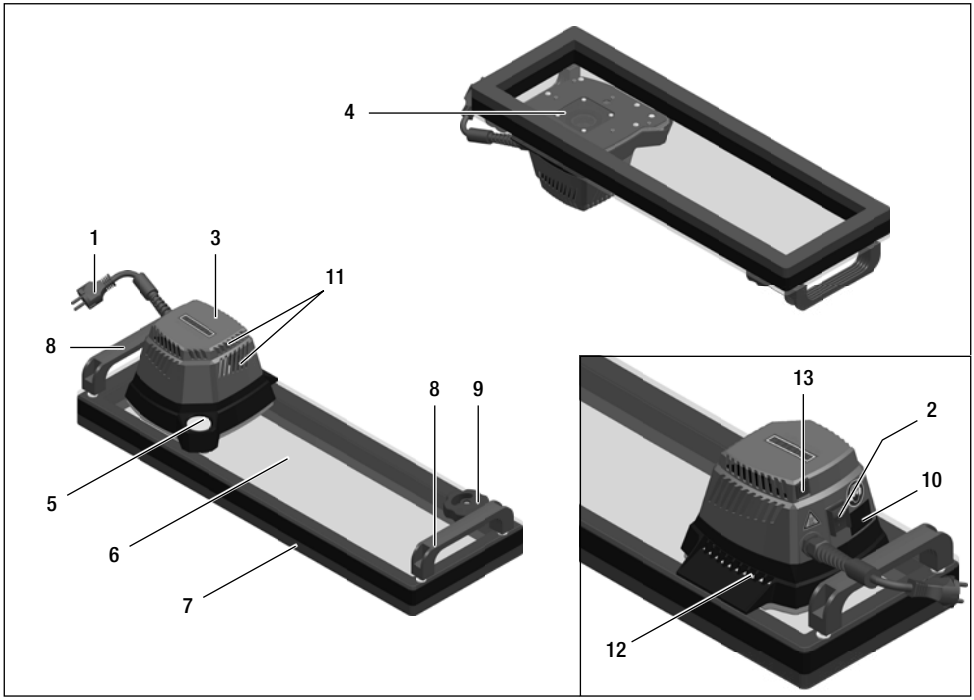

1. Провод подключения к сети питания
2. Главный выключатель
3. Вакуумная воздуходувка
4. Фильтровальная пластина
5. Манометр
6. Смотровое стекло
7. Уплотнительная кромка
8. Рукоятка для переноски
9. Клапан регулировки давления (клапан Vari-Flow)
10. Фирменная табличка с обозначением модели и маркировкой серии
11. Охлаждающие отверстия
12. Выпуск всасываемого воздуха
13. Защитный автоматический выключатель

6. Эксплуатация VACUUM PLATE 300

6.1. Условия эксплуатации и техника безопасности

Предупреждение



Опасное напряжение, опасность для **жизни в результате поражения электрическим током: Если корпус поврежден**, необходимо немедленно отсоединить шнур питания от **источника питания.** Берегите устройство **от воздействия влаги и сырости.** Перед началом работы **проверьте шнур питания, вилку** и удлинительный кабель на отсутствие электрических и механических **повреждений.**



Опасность возгорания и взрыва
Не допускается всасывание примесей (например, горючих или взрывоопасных газов или паров), остатков масла, паров масла и смазки. Любая **работа во взрывоопасной среде запрещена.** Устройство должно эксплуатироваться **только с установленной фильтровальной пластиной**.



Для проверки сварных швов не следует использовать опасные трассирующие материалы. Существует **риск вдыхания** жидких частиц. Ознакомьтесь с содержанием паспорта безопасности материала от производителя материала и следуйте инструкциям этой компании.



Опасность травмирования пластиковой стружкой при запуске.
Повреждение органического стекла может привести к **его разрушению**. Это может привести к травмам глаз. Органическое стекло должно быть защищено от механических повреждений, например, при ударе или падении. Не используйте неисправное устройство VACUUM PLATE. **Надевайте защитные очки.**



Вакуумная воздуходувка вызывает **высокий уровень шума. Поэтому существует риск повреждения слуха** при эксплуатации устройства. **Используйте средства защиты органов слуха.**



Опасность вдыхания частиц пыли при работе с устройством. Если мембрана загрязнена, частицы пыли могут всасываться и выбрасываться воздуходувкой. В зоне проверки **мембрана не должна иметь** загрязнений.



Если устройство используется на строительных площадках, необходимо использовать **автоматический выключатель дифференциального тока** для защиты персонала от поражения электрическим током **в условиях сырости и влаги.**

Внимание



Опасность ожогов
Эксплуатация устройства допускается только **с перерывами. Если продолжительность включения слишком велика (> 2 мин), температура корпуса двигателя может вызвать ожоги. Обязательно дождитесь, пока аппарат** остынет. Управлять устройством можно только с помощью прилагаемых ручек и переключателей. В случае сбоя сетевого напряжения необходимо выключить главный выключатель.



Помните об опасностях в окружающем пространстве, например, риск споткнуться, риск поскользнуться, сильный солнечный свет, оставленное без присмотра оборудование и т.д.

Примечание



Местное **напряжение** питания должно соответствовать номинальному **напряжению**, указанному на устройстве. **Неправильное напряжение** в сети может привести к выходу устройства **из** строя. В случае сбоя сетевого напряжения главный выключатель должен быть выключен.

Шнур питания и удлинитель

- **Шнур питания (1)** должен свободно перемещаться, не мешая оператору или другим людям в процессе эксплуатации (риск споткнуться).
- Удлинительные кабели должны иметь допуск для использования на объекте (например, на открытом воздухе) и соответствующую маркировку. В случае использования удлинительных кабелей учитывайте их минимально необходимое сечение.

230 В~	до	50 м	**3 × 1,5 мм²**
	до	100 м	**3 × 2,5 мм²**
120 В~	до	50 м	**3 × 1,5 мм²**
	до	100 м	**3 × 2,5 мм²**

Генераторы для подачи энергии на объекте

При использовании на объекте генераторов в качестве источника питания убедитесь, что генераторы оснащены автоматическими выключателями остаточных токов.
Формула «2 × номинальная мощность используемых устройств» применяется к номинальной мощности генераторов.

6.2. Подготовка и эксплуатация

- Перед каждым запуском проверяйте устройство VACUUM PLATE на отсутствие дефектов и повреждений, например, трещин, сколов или царапин; поврежденное устройство VACUUM PLATE может взорваться
- Визуально проверяйте наличие **фильтровальной пластины (4)** и ее чистоту.
- **Проверяйте провод электропитания и вилку (1)**, а также удлинительный кабель на отсутствие электрических и механических повреждений.
- **Убедитесь, что отверстия для охлаждающего воздуха (11)** постоянно открыты, а воздух беспрепятственно всасывается и удаляется
- Убедитесь, что **уплотнительная кромка (7)** не повреждена
- **Внимание!** Чрезмерное повреждение уплотнительной **кромки (7)** может препятствовать достижению необходимого проверочного давления.
- Номинальное напряжение **VACUUM PLATE**. **Номинальное напряжение**, указанное на устройстве, должно соответствовать **напряжению питания**.

6.3. Проверка с помощью VACUUM PLATE

- Зона сварки должна быть сухой и незагрязненной.
- Непосредственно перед проверкой участок шва, подлежащий осмотру, должен быть опрыскан жидкостью, образующей пузырьки (например, мыльной водой). Жидкость не должна повреждать швов и сварочный материал.
- **Перед проверкой установите клапан регулировки давления (клапан Vari-Flow) (9)** на минимальное давление.
- Расположите вакуумную пластину на месте, подлежащем проверке
- Поместите VACUUM PLATE так, чтобы проверяемый шов находился примерно посередине продольной оси испытательного устройства. Для более длинных участков испытания необходимо соответствующим образом изменить положение VACUUM PLATE. При перемещении VACUUM PLATE зоны испытания должны перекрываться.
- Для создания отрицательного давления необходимо слегка надавить обеими **рукоятками (8)** устройства VACUUM PLATE на проверяемое место.
- **Включите главный выключатель (2)** на устройстве VACUUM PLATE
- Поверните **клапан регулировки давления (клапан Vari-Flow) (9)** по часовой стрелке (+), пока не будет установлено желаемое или заданное проверочное давление.
- Существующее отрицательное давление можно определить по **манометру (5)**.
- Визуальный контроль сварного шва на отсутствие утечек
- Шов считается герметичным, если в проверочной жидкости отсутствуют пузырьки.
- **Выключите главный выключатель (2)** устройства VACUUM PLATE и дайте ему остыть
- Затем отсоедините **шнур питания (1)** от электрической сети.
- Определите и устраните все утечки

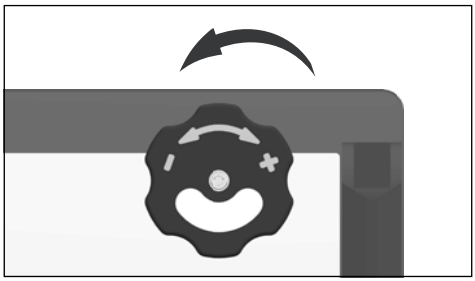

Поверните против часовой стрелки (-) клапан регулировки давления открыт/минимальное давление

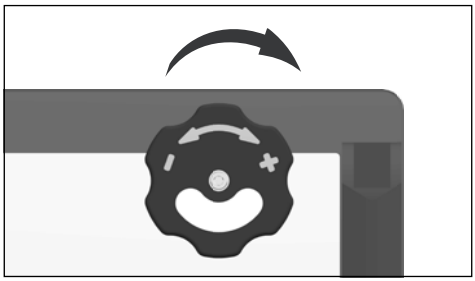

Поверните по часовой стрелке (+) клапан регулировки давления закрыт/максимальное давление

7. Краткое руководство пользователя VACUUM PLATE 300

7.1. Включение устройства (левый столбец)

1. **шнур питания (1)** к источнику напряжения.
2. **Откройте клапан регулировки давления (клапан Vari-Flow) (9)** (поверните против часовой стрелки до упора),
3. возьмите устройство за **рукоятки для переноски (8)**, поместите его на проверяемое место и слегка надавите
4. Включите главный **выключатель (2)**.
5. Установите необходимое давление с помощью **клапана регулировки давления (клапана Vari-Flow) (9)** (поверните по часовой стрелке)

7.2. Выключение устройства (правый столбец)

1. Выключите устройство с помощью **главного выключателя (2)**
2. Отсоедините**шнур питания (1)** от источника напряжения

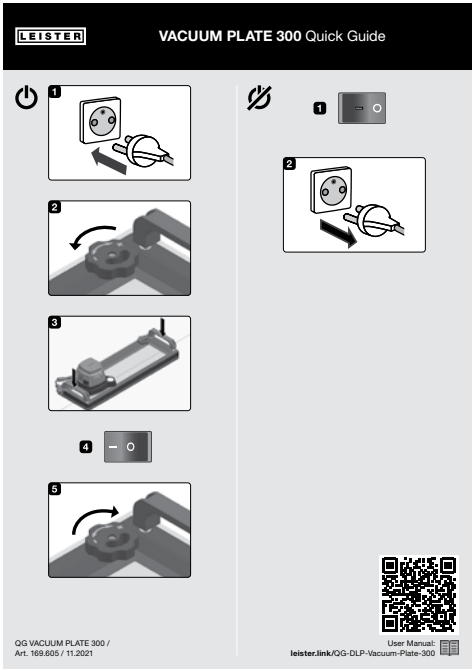

8. Часто задаваемые вопросы, причины и устранение неисправностей VACUUM PLATE 300

Не допускайте повышения проверочного давления

- Проверьте плоскостность мембраны при нажатии на устройство VACUUM PLATE. Устройство VACUUM PLATE способно компенсировать неровность размером около 10 мм посредством **уплотнительной кромки (7)**. При более высоком уровне неровности существует риск утечки.
- Проверьте, **не повреждена ли** уплотнительная кромка (7). Если уплотнительная кромка повреждена, существует риск утечки.
- **Фильтровальная пластина (4)** засорена. Очистите фильтровальную пластину щеткой с пластиковой щетиной.

Мембрана касается смотрового стекла (6)

- Уменьшите давление с помощью **клапана регулировки давления (клапана Vari-Flow) (9).**

Защитный автоматический выключатель (13) срабатывает во время работы или не фиксируется на месте (определяется по выступающей кнопке сброса)

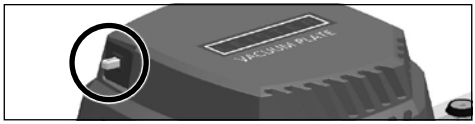

Причины	Действие
Слишком высокая температура окружающей среды (> 60°C)	Подождите, пока аппарат остынет. Затем нажмите кнопку сброса на защитном выключателе устройства и повторите процесс.
Неисправен вакуумный исполнительный механизм	Если автоматический выключатель устройства вновь выключает устройство сразу после сброса, то устройство должно быть проверено в авторизованном сервисном центре Leister.
Чрезмерное время работы	Эксплуатация устройства допускается только через предписанные интервалы времени

9. Техническое обслуживание

Предупреждение



Опасное напряжение, опасность для **жизни в результате поражения электрическим током:** Внутри устройства имеются **компоненты под напряжением.** Техническое обслуживание и ремонт должны выполняться только обученным квалифицированным персоналом.

Примечание



Не допускайте контакта с **агрессивными веществами** (например, ацетоном, разбавителем и т. д.). **Существует риск повреждения установленных компонентов.**

- Ремонт аппарата должен осуществляться только в авторизованных сервисных центрах Leister.
- Для очистки устройства необходимо использовать чистую ткань.
- Сервисные центры Leister гарантируют выполнение безошибочного и надежного ремонта в течение 24 часов с использованием оригинальных запасных частей в соответствии со схемой подключения и перечнем запасных частей.

Более подробную информацию можно найти на сайте www.leister.com

Рекомендуемые интервалы технического обслуживания устройства:

Период времени (часы эксплуатации)	Мониторинг и техническое обслуживание	Запасные части	Средства
После каждого использования устройства	Визуальный осмотр уплотнительной кромки на отсутствие повреждений	–	Сервисное обслуживание
После каждого использования устройства	Очистка смотрового стекла	–	Вода, чистая ткань
После каждого использования устройства	Визуальный осмотр фильтровальной пластины на отсутствие загрязнений	–	Щетка с пластиковой щетиной
После каждого использования устройства	Клапан регулировки давления совершает свободное движение	–	Сервисное обслуживание
после прибл. 300 часов	Проверка работоспособности привода	Вакуумный исполнительный механизм	Сервисное обслуживание

10. Декларация соответствия

Компания **Leister Technologies AG, Galileo-Strasse 10, 6056 Kaegiswil, Швейцария** подтверждает, что изделие в представленных в продаже моделях соответствует требованиям указанных ниже правил ЕС.

Директивы:	2006/42/EG, 2014/30/EU, 2011/65/EU
Гармонизированные стандарты:	EN ISO 12100:2010, EN 60335-1:2012 + A11:2014 + A13:2017 + AC:2014, EN 55014-1:2017 + A11:2020, EN 55014-2:1997 + A1:2001 + A2:2008 + AC:1997, EN IEC 63000:2018

Кегисвиль, 24 февраля 2022 г.

Бруно фон Виль,
технический директор

Кристоф Баумгартнер,
генеральный менеджер

11. Утилизация



Не утилизируйте электрооборудование вместе с бытовым мусором.
Электроприборы, принадлежности и упаковку следует утилизировать экологически безопасным способом. При утилизации нашей продукции соблюдайте федеральные и местные правила.

© Copyright by Leister

Гарантия

- Гарантия или гарантийные права на данный аппарат, предоставляемые прямым дистрибьютором или продавцом, вступают в силу с даты покупки. В случае возникновения претензий по гарантийным обязательствам (проверка по счету-фактуре или накладной) ошибки изготовления, допущенные в процессе производства, могут быть исправлены торговым партнером путем замены оборудования или ремонта. Гарантия не распространяется на нагревательные элементы.
- Другие гарантийные требования исключаются в рамках действующего законодательства.
- Гарантия не распространяется на повреждения, возникшие в результате естественного износа, чрезмерных нагрузок или ненадлежащего обращения.
- На устройства, которые были переоборудованы или модифицированы покупателем, гарантия не распространяется, и претензии по гарантии не принимаются.

Торгово-сервисный центр

Leister Technologies AG
Galileo-Strasse 10
6056 Kaegiswil/Switzerland
Tel. +41 41 662 74 74
Fax +41 41 662 74 16
www.leister.com
sales@leister.com

VACUUM PLATE 300
арт. 169.604 / RU / 03.2022

Скачано с www.mikst.ru

Leister VACUUM PLATE 300 — инструкция по эксплуатации

ПРОИЗВОДИТЕЛЬ

Leister Technologies AG
Galileo-Strasse 10, 6056 Kaegiswil
Швейцария
www.leister.com

ПОСТАВКА И СЕРВИС · mikst.ru

www.mikst.ru
Тел.: +7 (495) 943-89-96
Тел.: +7 (499) 136-89-96
sale@mikst.ru
Сварочное оборудование Leister: подбор, поставка, сервис

НАВЕДИТЕ КАМЕРУ ТЕЛЕФОНА

Карточки товара, цены и характеристики на сайте

www.mikst.ru